PROMILER®

ALKOMATY NIE TYLKO DLA POLICJI



INSTRUKCJA USTAWIENIA **CZASU W ALKOMACIE**

iBlow 15

Alkomat iBLOW 15 nie synchronizuje samoistnie zegara z zegarem światowym, dlatego konieczne jest wykonanie tej czynności ręcznie za pomocą dedykowanego programu **iBlow Time**. Poniższa instrukcja poprowadzi Cię krok po kroku jak tego dokonać.

CO POTRZEBUJESZ?

Internet jest wymagany, ponieważ program pobiera sygnaturę dokładnego czas z serwera czasu (NTP).

przewód USB-C USB
*możesz użyć tego z zestawu

Komputer z systemem **Windows 7 - 11** i dostępem do internetu

Program **iBLOW Time**

Oczywiście alkomat iBLOW 15

Program **iBLOW Time**

Program możesz pobrać skanując koda QR lub korzystając z linka:
https://promiler.com/alkomaty/iblow-15/

Program jest kompatybilny z Windowsem od wersji 7 do 11 i możesz wybrać wersję x86 lub x64.

KROK 1

Podłącz końcówkę USB-C do portu znajdującego się na spodzie urządzenia. Drugi koniec przewodu (USB) podłącz do portu USB w komputerze. Alkomat uruchomi się automatycznie i wyświetli aktualny poziom naładowania akumulatora.

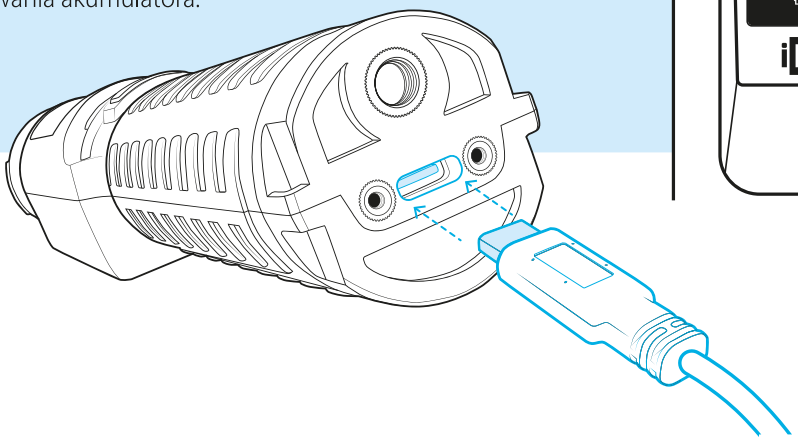

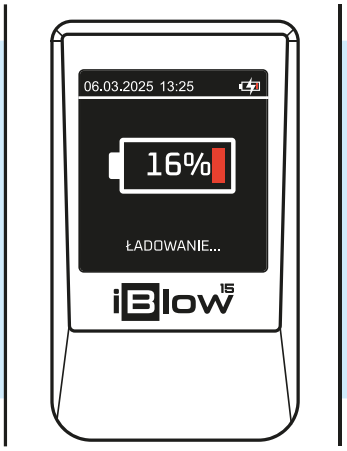

KROK 2

Uruchom program **iBlow Time**. Jeśli urządzenie jest poprawnie podłączone, program od razu powinien przydzielić mu dedykowany port komunikacyjny w komputerze.

Jeśli program nie zmienił samoistnie portu, spróbuj go wybrać z listy.

Jeśli nadal nie widzisz nowego portu, naciśnij przycisk **Odśwież**, a następnie wybierz odpowiedni port z listy*.

*numer portu może być różny, np. COM66. Komputer sam go dopisze do urządzenia.

Program **iBlow Time** jest przeznaczony do obsługi alkomatów iBlow 15 jak i iBlow 10 PRO. Dlatego jeśli posiadasz wersję z komunikatem: „Synchronizacja zegara PC i **iBlow10Pro** z NTP", gwarantujemy, że można bezpiecznie użyć tego programu również do modelu iBlow 15.

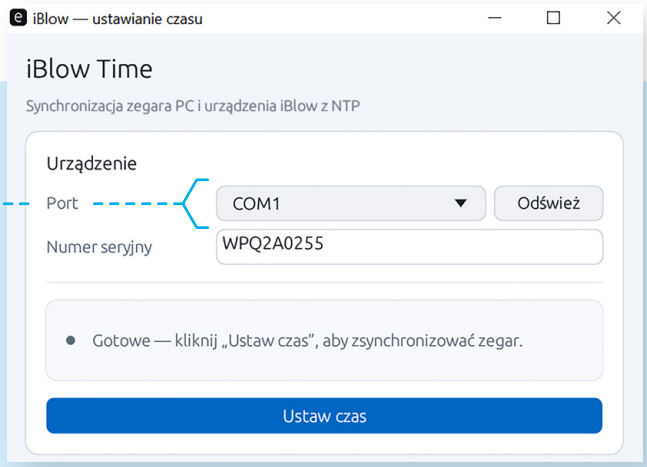

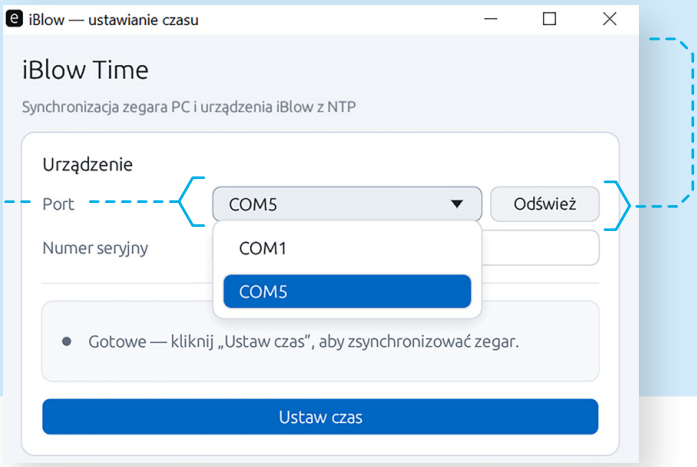

KROK 3

Wprowadź numer seryjny w puste okno. Numer seryjny znajdziesz na tylnej obudowie urządzenia.

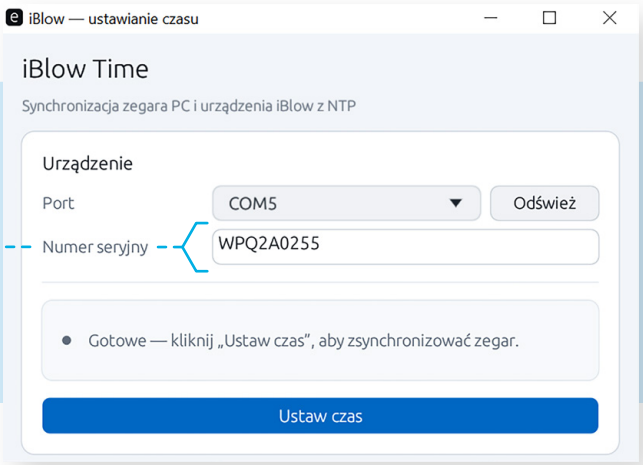

KROK 4

Gdy wszystko jest poprawnie podłączone i wprowadzone, kliknij przycisk **Ustaw czas**.

Na wyświetlaczu alkomatu pojawi się komunikat PC i urządzenie wyda krótki sygnał dźwiękowy. Następnie w programie pojawi się informacja o poprawnym wprowadzeniu ustawień i wyświetli się komunikat z:

- aktualną datą i godziną
- serwerem skąd dane zostały pobrane

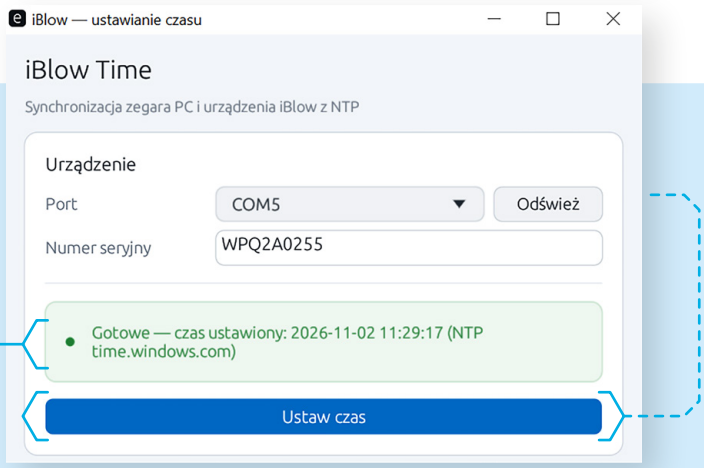

Jeśli pojawi się błąd, spróbuj jeszcze raz klinkąć Ustaw czas. Jeśli nadal będzie pojawiał błąd sprawdź czy kabel jest poprawnie podłączony, urządzenie jest włączone, a komputer ma dostęp do internetu.

PROMILER®

www.promiler.pl

ul. Głogowska 277
60-104 Poznań, Polska
tel/fax +48 61 666 1 222
info@promiler.pl